规格

- 低成本
- 17-4PH或 316L 不锈钢可选
- 0~100mV或 0~50mV 标准输出可选
- 放大输出0~2.5V@3.3~5V
- I^2C数字信号输出
- 客户定制输出
- 宽温度补偿范围（0℃-70℃）
- 硅胶线

特性

- 一体式不锈钢压力腔体，绝无泄露
- 压力量程最高至10000psi
- 多种压力接口可选
- 补偿温度0℃-70℃
- 精密型 ±1 %综合精度
- 经济型 ±2 %综合精度
- 精密型1.0% 互换性
- 经济型2.0% 互换性
- 精密型±0.1 %非线性（最小二乘法）
- 经济型 ±0.25 %非线性（最小二乘法）

应用

- 压力控制
- 淡水、废水、盐和微咸水测量
- 制冷、压缩机
- 压力变送器
- 液压控制
- 泵及压缩机
- 自动测试系统
- 泄露检测
- 通用压力测量

标准压力规格

压力范围(psi)	压力范围 (Bar)	表压	密封压	绝压	符合压	
0 to 100	0 to 7	•				
0 to 150	0 to 10	•				
0 to 250	0 to 17	•				
0 to 500	0 to 35	•				
0 to 750	0 to 50	•			•	
0 to 1000	0 to 70	•			•	
0 to 1500	0 to 100	•			•	
0 to 3000	0 to 200	•			•	
0 to 5000	0 to 350	•			•	
0 to 7500	0 to 500	•			•	
0 to 10000	0 to 700	•			•	
0 to 15000	**0 to 1000**	•				●S
0 to 22500	**0 to 1500**	•				●S
0 to 35000	**0 to 2500**	•				●S

全系列量程对应标准输出0-100mV或0-50mV

其它量程请咨询工厂

性能规格

供电电压: 5.0V, 环境温度: 25°C (测试条件,除非另有说明)

参数	最小	典型	最大	单位	备注	
压力精度 (非线性、滞后和重复性的结合)	-0.2	±0.1	0.15	%F.S. BFSL		I
	-0.3	±0.25	0.25			II
绝缘度（壳体与所有引线之间）	100			MΩ	@250VDC	
介电强度			2	mA	@500VAC, 1min	
输入阻抗	4		8	KΩ		
输出阻抗	3		6	KΩ		
压力循环	$1X10^{7}$			0~FS Cycles		
零点偏差	-1		1	%SPAN		I
	-2		2	%SPAN		II
跨度 A型		100		mV		
B型		50		mV		
跨度偏差	-2		2	%SPAN		
过载压力	2X		20k psi	Rated		
破坏压力	5X		20k psi	Rated		
长期稳定型 (1 年)	-0.3		0.25	%F.S		
综合精度	-1	±0.75	1	%F.S	补偿温度范围内	I
	-2	±1.5	2			II
补偿温度	0		+70	°C		
工作温度	-50		+125	°C		
储存温度	-55		+150	°C		
响应时间		1		ms		
带宽	DC to 1KHz (typical)					
压力接口材料	17-4PH or 316L Stainless Steel					
冲击	50g, 11msec Half Sine Shock per MIL-STD-202G, Method 213B, Condition A					
振动	±20g, MIL-STD-810C, Procedure 514.2-2, Curve L					

客户定制，咨询工厂

尺寸： [mm]

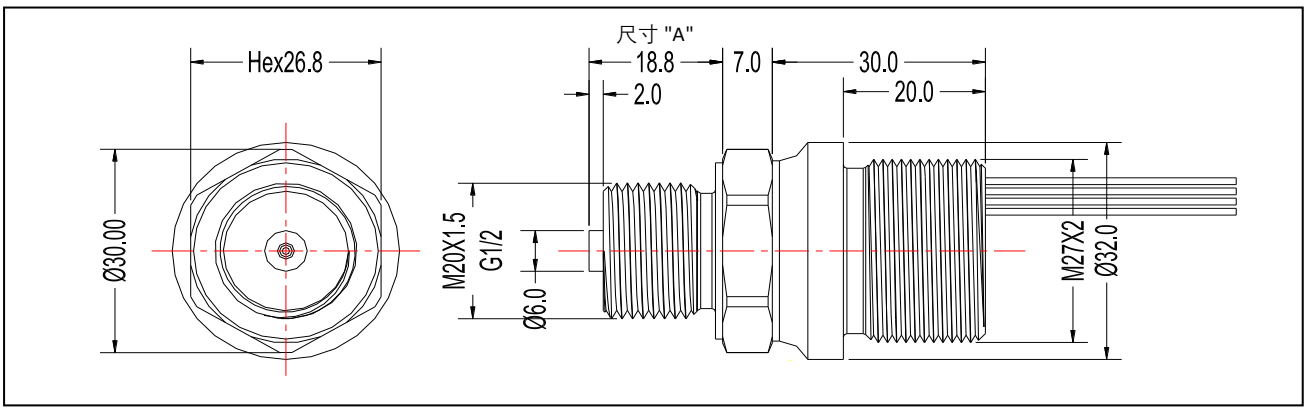

电器连接定义

4色硅胶线 (编号 1)			
红	黑	绿	白
供电+	供电-	输出+	输出-

编号	压力接头类型 接头规格	尺寸 "A"
1	G1/2	0.708 [18.0]
2	M20 x 1.5 mm	0.708 [18.0]
3	1/2-14 NPT	0.708 [18.0]

订购信息

M208	Ⅱ	1	1	A	1	2	35B	G: 表压
型号	精度等级	出线形式	膜片材料	满度输出	标签形式	压力接口	压力范围	压力模式
M208	Ⅰ: ±0.1%	1: 硅胶线	1: 17-4	A: 0~100mV	0:无标签 (OEM)	1: G1/2	**35Bar** B: Bar P: PSI	G: 表压
	Ⅱ: ±0.25%		2: SST316L *	B: 0~50mV	1: 不粘胶	2:M20 x 1.5		C:符合压
				X: 客户定制		3: 1/2-14 NPT		A：绝压

订购样品:M208-Ⅱ11A12-35BG